DACHLATERNE MODERN · FLACHDACH · 2-FACH VERGLAST

Dachlaterne Modern 100 × 300 cm

Isolierglas mit ESG außen und VSG innen – für Flachdächer mit Aufkantung, Dachneigung 25°

Dachlaterne Modern – schlanke Profile, viel Tageslicht

1,3 W/m²K Ug-Wert Verglasung	EN 673
80 % Lichtdurchlässigkeit τv	EN 410
61 % Gesamtenergiedurchlass g	EN 410
25 ° Dachneigung	Standard
P2A Einbruchhemmung	EN 356

01 Maße

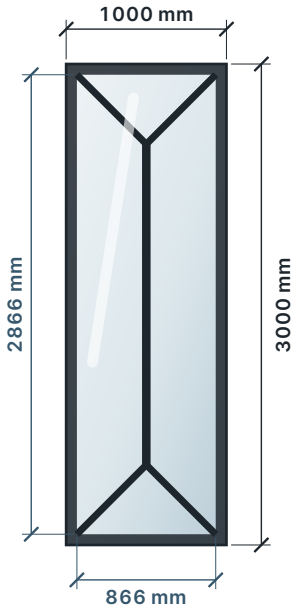

—— Außenmaß 1000 × 3000 mm
----- Traufbalken innen 866 × 2866 mm

02 Glasaufbau

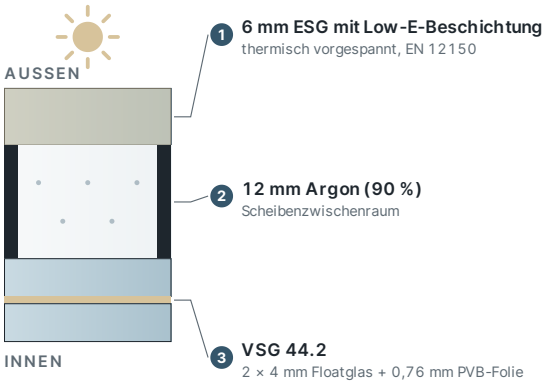

Schematischer Schnitt, Glasdicken überhöht

Direkt vom Hersteller
35 Jahre Herstellererfahrung

Geprüftes Isolierglas
EN 1279-2/-3 · ESG nach EN 12150

10 Jahre Herstellergarantie
gemäß Garantiebedingungen

Versandkostenfrei
deutschlandweit

03 Einbausituation auf der Aufkantung · Schnitt quer

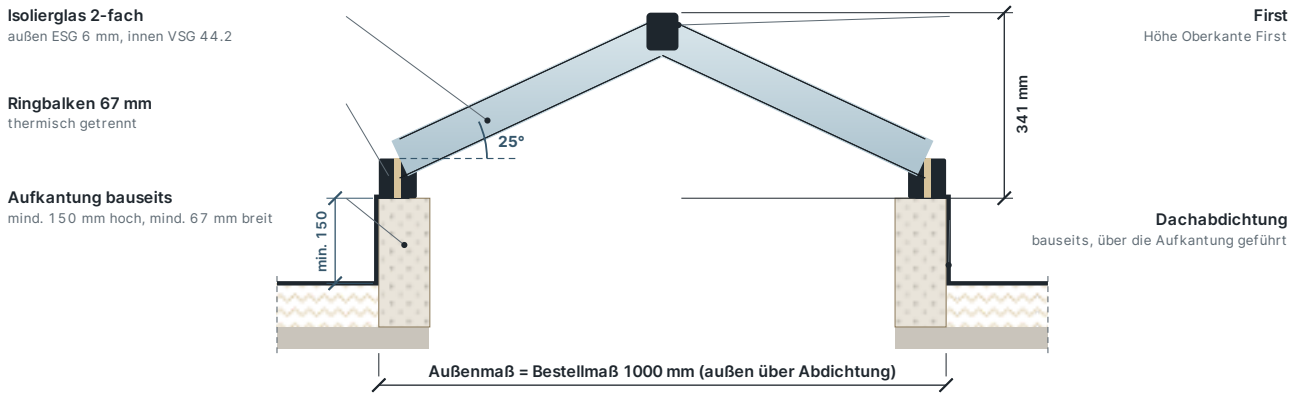

Schematische Darstellung, nicht maßstäblich. Verbindlich ist die Montageanleitung.

ABMESSUNGEN UND GEWICHT

Außenmaß = Bestellmaß	1000 × 3000 mm
Traufbalken innen	866 × 2866 mm
Ringbalkenbreite	67 mm
Höhe Oberkante First	341 mm
Dachneigung	25° Standard, 17–35° einstellbar
Aufkantung bauseits	mind. 150 mm hoch, 67 mm breit
Gewicht netto	111 kg

WÄRME, SCHALL UND PROFIL

Ug-Wert Verglasung · EN 673	1,3 W/m²K
Schalldämmung Rw (C; Ctr), interp.	36 (−1; −3) dB
U-Wert First und Sparren	1,5 W/m²K
Profile	thermisch getrennt, innen 40 mm
Rahmenfarbe	nach Ausführung/Auswahl

PLANUNG UND LIEFERUNG

Maß richtig aufnehmen
Außenmaß der Aufkantung, außen über der Abdichtung.

Lasten projektbezogen prüfen
Wind- und Schneelast nach Standort (DIN EN 1991).

LICHT UND ENERGIE · EN 410

Lichtdurchlässigkeit τv	80 %
Lichtreflexion außen ρv / innen ρvi	12 % / 12 %
Farbwiedergabe-Index Ra	97
Gesamtenergiedurchlass g	61 %
Direkter Energiedurchlass τe	53 %
Shading-Koeffizient SC	0,70
Selektivität τv / g	1,31
UV-Durchlässigkeit τuv	0 %

SICHERHEIT

Einbruchhemmung · EN 356	P2A
Pendelschlag · EN 12600	1C2 / 1B1
Außenscheibe	ESG 6 mm, EN 12150
Innenscheibe	VSG 44.2
Isolierglas	EN 1279-2 / -3
Schneelast / Winddruck geprüft	1,0 / 1,32 kN/m²

04 Montage in sechs Schritten

1. **Aufkantung prüfen** — Eben, maßhaltig, Außenmaß = Bestellmaß.
2. **Ringbalken setzen** — Ausrichten und auf der Aufkantung befestigen.
3. **First und Sparren** — Tragwerk nach Anleitung montieren.
4. **Verglasungsband** — Auflageflächen sauber, Band auflegen.
5. **Scheiben einsetzen** — Position laut Plan, mittig ausrichten.
6. **Druckleisten, Kappen** — Verschrauben, Anschluss abdichten.

Online ansehen und bestellen
Auf Bestellung gefertigt · Lieferzeit 3–8 Wochen
skyglas.de

FACHBERATUNG
+49 6431 902 99 66
info@skyglas.de

Glaskennwerte als Nennwerte der Standardverglasung nach EN 410 und EN 673 (Ug für vertikale Einbaulage); Schalldämmmaß interpoliert. Maße in mm. Bestellmaß ist das äußerste Außenmaß der Aufkantung, gemessen außen über der Abdichtung. Serie Modern geprüft mit Schneelast 1,0 kN/m² und Winddruck 1,32 kN/m². Wind- und Schneelasten sind standortbezogen zu prüfen. Technische Änderungen und Irrtümer vorbehalten. Maßgeblich ist die Montageanleitung.