DACHLATERNE CLASSIC · FLACHDACH · 2-FACH VERGLAST

Dachlaterne Classic 200 × 300 cm

Isolierglas mit ESG außen und VSG innen – für Flachdächer mit Aufkantung, Dachneigung 25°

Dachlaterne Classic – klassische Walmform mit First

1,3 W/m²K Ug-Wert Verglasung	EN 673
80 % Lichtdurchlässigkeit τv	EN 410
61 % Gesamtenergiedurchlass g	EN 410
25 ° Dachneigung	Standard
P2A Einbruchhemmung	EN 356

01 Maße

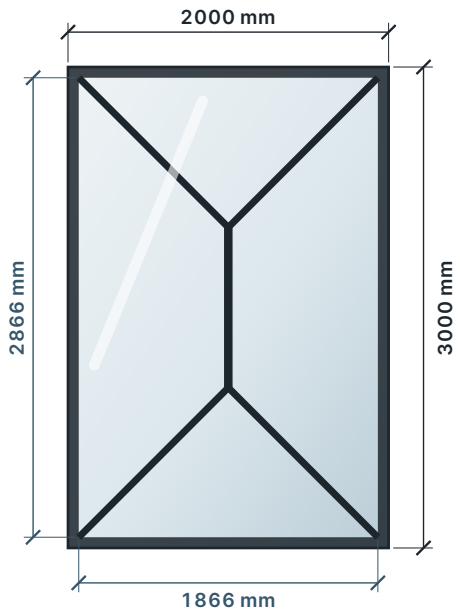

—— Außenmaß 2000 × 3000 mm
----- Traufbalken innen 1866 × 2866 mm

02 Glasaufbau

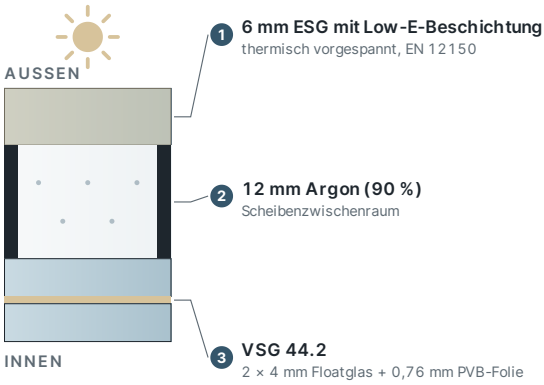

Schematischer Schnitt, Glasdicken überhöht

Direkt vom Hersteller
35 Jahre Herstellererfahrung

Geprüftes Isolierglas
EN 1279-2/-3 · ESG nach EN 12150

10 Jahre Herstellergarantie
gemäß Garantiebedingungen

Versandkostenfrei
deutschlandweit

03 Einbausituation auf der Aufkantung · Schnitt quer

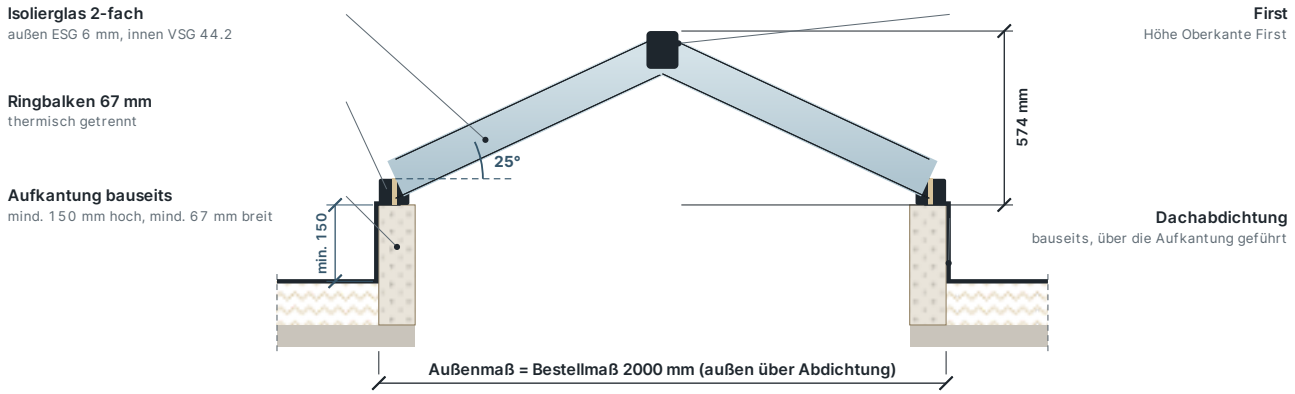

Schematische Darstellung, nicht maßstäblich. Verbindlich ist die Montageanleitung.

ABMESSUNGEN UND GEWICHT

Außenmaß = Bestellmaß	**2000 × 3000 mm**
Traufbalken innen	**1866 × 2866 mm**
Ringbalkenbreite	**67 mm**
Höhe Oberkante First	**574 mm**
Dachneigung	**25° Standard, weitere auf Anfrage**
Aufkantung bauseits	**mind. 150 mm hoch, 67 mm breit**
Gewicht netto	**203 kg**

WÄRME, SCHALL UND PROFIL

Ug-Wert Verglasung · EN 673	**1,3 W/m²K**
Schalldämmung Rw (C; Ctr), interp.	**36 (−1; −3) dB**
Profile	**thermisch getrennt**
Rahmenfarbe	**nach Ausführung/Auswahl**

PLANUNG UND LIEFERUNG

Maß richtig aufnehmen
Außenmaß der Aufkantung, außen über der Abdichtung.

Lasten projektbezogen prüfen
Wind- und Schneelast nach Standort (DIN EN 1991).

LICHT UND ENERGIE · EN 410

Lichtdurchlässigkeit τv	**80 %**
Lichtreflexion außen ρv / innen ρvi	**12 % / 12 %**
Farbwiedergabe-Index Ra	**97**
Gesamtenergiedurchlass g	**61 %**
Direkter Energiedurchlass τe	**53 %**
Shading-Koeffizient SC	**0,70**
Selektivität τv / g	**1,31**
UV-Durchlässigkeit τuv	**0 %**

SICHERHEIT

Einbruchhemmung · EN 356	**P2A**
Pendelschlag · EN 12600	**1C2 / 1B1**
Außenscheibe	**ESG 6 mm, EN 12150**
Innenscheibe	**VSG 44.2**
Isolierglas	**EN 1279-2 / -3**
Belastbarkeit	**bis 3,5 kN/m², gleichmäßig verteilt**

04 Montage in sechs Schritten

1. **Aufkantung prüfen**
   Eben, maßhaltig, Außenmaß = Bestellmaß.
2. **Ringbalken setzen**
   Ausrichten und auf der Aufkantung befestigen.
3. **First und Sparren**
   Tragwerk nach Anleitung montieren.
4. **Verglasungsband**
   Auflageflächen sauber, Band auflegen.
5. **Scheiben einsetzen**
   Position laut Plan, mittig ausrichten.
6. **Druckleisten, Kappen**
   Verschrauben, Anschluss abdichten.

Online ansehen und bestellen
Auf Bestellung gefertigt · Lieferzeit 3–8 Wochen
skyglas.de

FACHBERATUNG
+49 6431 902 99 66
info@skyglas.de

Glaskennwerte als Nennwerte der Standardverglasung nach EN 410 und EN 673 (Ug für vertikale Einbaulage); Schalldämmmaß interpoliert. Maße in mm. Bestellmaß ist das äußerste Außenmaß der Aufkantung, gemessen außen über der Abdichtung. Serie Classic belastbar bis 3,5 kN/m² gleichmäßig verteilte Last. Wind- und Schneelasten sind standortbezogen zu prüfen. Technische Änderungen und Irrtümer vorbehalten. Maßgeblich ist die Montageanleitung.